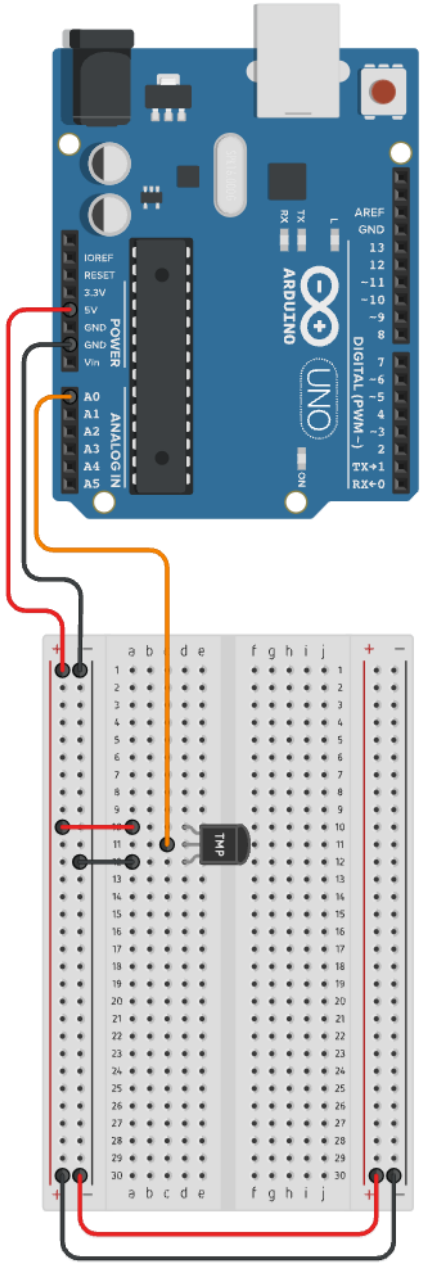Mblock-Arduino Sensor de Temperatura TMP36